DKC

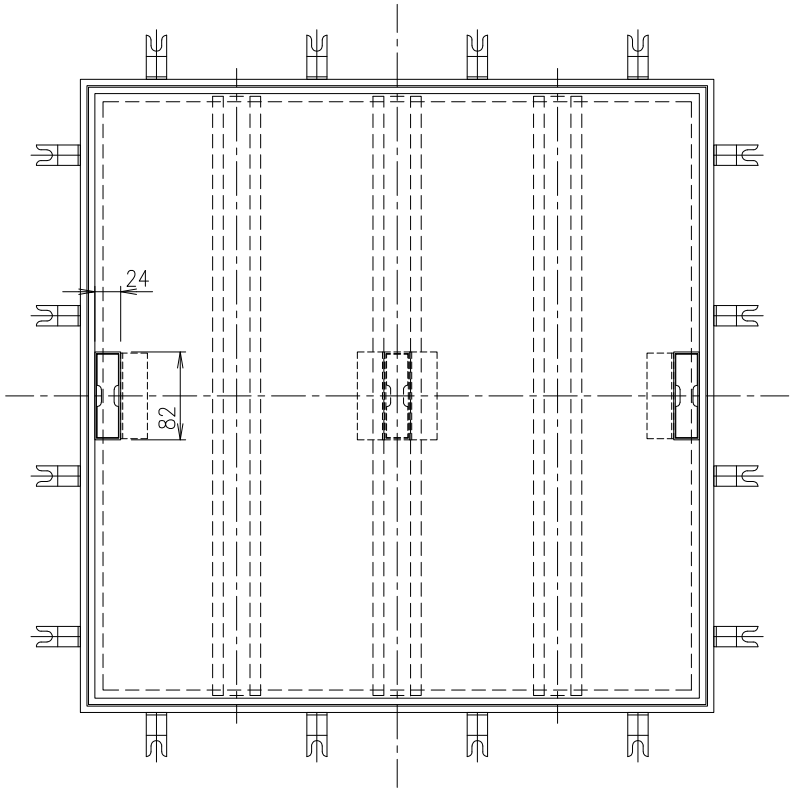

寸法表（単位：mm）

寸法	S1	S2	S3	質量（kg）
300	277	250	292	3.8
350	327	300	342	4.5
400	377	350	392	5.3
450	427	400	442	6.1
500	477	450	492	7.1
600	577	550	592	9.5

取手は寸法300・350が中央に1個、400~600は2個。
補強形鋼は、寸法300~500に2本、600に3本取り付けます。
アンカーの数は、寸法300・350に8個，寸法400~500に12個，寸法600に16個です。

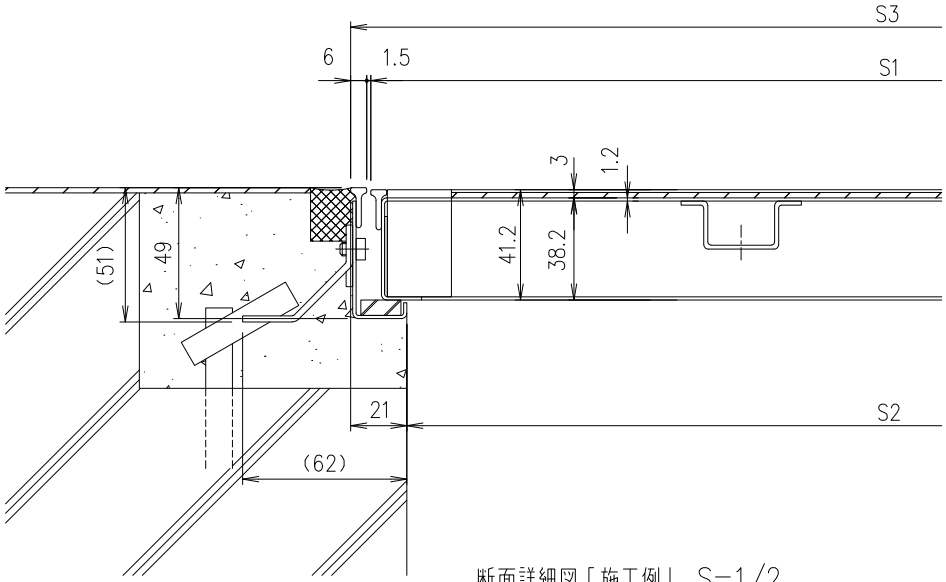

断面詳細図「施工例」 S=1/2

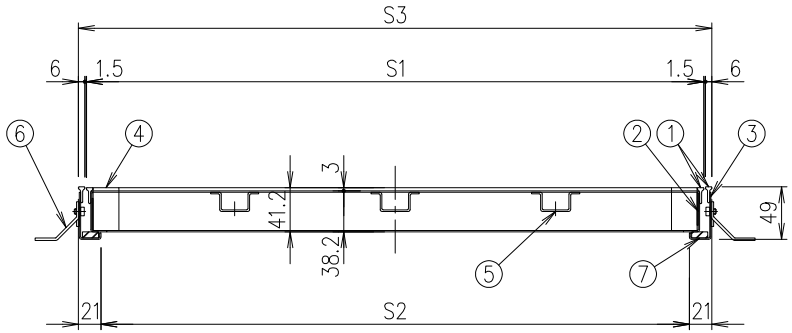

項番	名称	材質	個数	kg／個	記事
7	クッション	クロロプレン	1		
6	アンカー	SPCC	16		電気亜鉛めっき
5	補強形鋼	NSSC180	3		
4	取手	SUS304	2		
3	外枠	NSSC180	1		
2	内枠	NSSC180	1		
1	目地	SUS304	1		

記号	内容	日付	編集
親番			
図歴			

担当	製図	照査	承認	尺度	名称	DKC ステンレス製フロアーハッチ HSE−7S 共通図
辻本	坂本	菅原	気田	1/5		
2023 年 3 月 17 日						
第一機材株式会社				三角法	図番	B−E3−06184