DKC

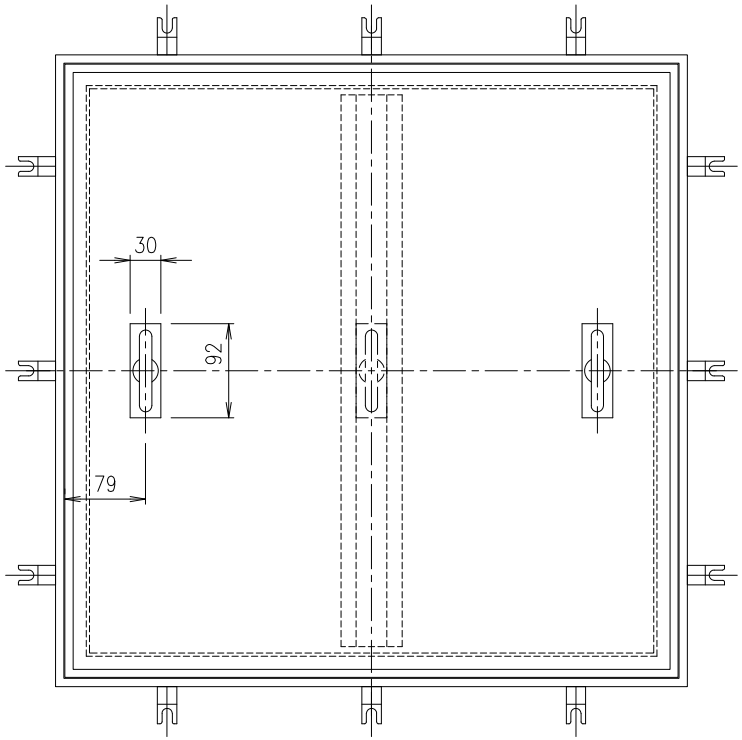

寸法表（単位：mm）

寸法	S1	S2	S3	質量（kg）
300	300	252	318	3.7
350	350	302	368	4.8
400	400	352	418	6.7
450	450	402	468	8.2
500	500	452	518	9.7
600	600	552	618	13.1

取手は寸法300・350が中央に1個、400~600は2個。
補強形鋼は、寸法450以上に取り付けます。
アンカーの数は、寸法300・350に4個，寸法400~500に8個，寸法600に12個です。

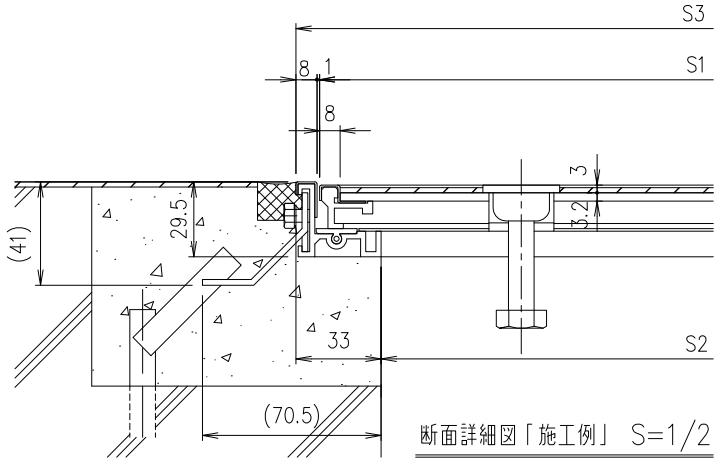

断面詳細図「施工例」 S=1/2

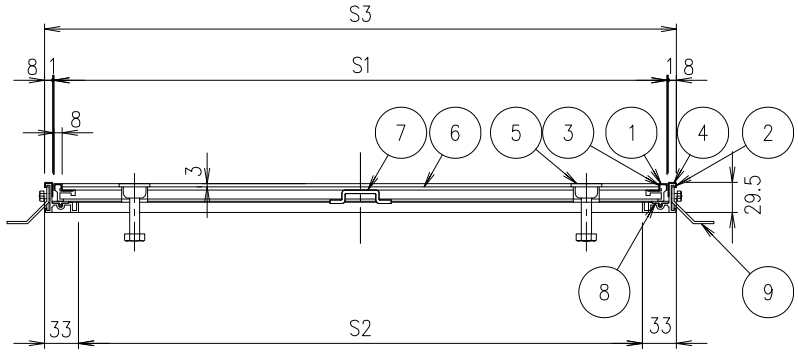

項番	名称	材質	個数	kg／個	記事
9	アンカー	SPCC			電気亜鉛めっき
8	クッション	塩ビ系ゴム			
7	補強形鋼	SGHC			
6	底　板	SGHC			
5	取　手	SCS13			
4	外　枠	A6063S-T5			陽極酸化塗装複合皮膜B
3	内　枠	A6063S-T5			陽極酸化塗装複合皮膜B
2	外目地	SUS304			
1	内目地	SUS304			

記号	内容	日付	編集
親番			
図歴			

担当	製図	照査	承認	尺度	名称	DKC Pタイル貼物用・ステンレス目地 H-7　共通図
為国	鈴木（文）	菅原	気田	1/5		
平成 30年10月 3 日						
第一機材株式会社				三角法	図番	B-E3-04874